SKYFIRE
PRODUTOS E SISTEMAS CONTRA INCÊNDIO

# LXF-SKYFIRE

## Detector de Fumaça Convencional com Relé

### ➢ DESCRIÇÃO GERAL

O detector óptico de fumaça é ativado mediante a presença de produtos de combustão: fumaça visível. O princípio de funcionamento é baseado na técnica de dispersão de luz no interior de uma câmara que emite luz infravermelha. Ao entrar fumaça na câmara, ela é detectada pelo dispositivo eletrônico óptico que informa a central através da alteração de corrente que passa no circuito da zona monitorada. Em caso de detecção, essa corrente aumenta enviando sinal de alarme para central.

### ➢ CARACTERÍSTICAS

- Design fino e de baixo consumo de energia
- Processador CPU incorporado que distingui, automaticamente, alarme de incêndio
- Resistente à umidade, se adaptando muito bem a ambientes extremos
- Possui LED de indicação de supervisão e alarme
- Comunicação por 02 fios polarizados

### ➢ ESPECIFICAÇÕES TÉCNICAS

| | |
|---|---|
| **Tensão** | DC (10.8 ～33)V |
| **Corrente em repouso** | ≤ 60uA |
| **Corrente em atividade** | ≤ 50mA |
| **Temperatura de trabalho** | -10℃ ～ +55℃ |
| **Umidade relativa** | ≤ 95% |
| **Corrente do relé** | 1A |
| **Dimensões** | Φ99 x 46,5mm (com base) |
| **Peso** | 100g |
| **Cor** | Branca |
| **Grau de proteção** | IP42 |

### ➢ MANUAL DE INSTRUÇÃO

- A instalação é composta por base e detector;
- Antes de instalar, verifique se a central utilizada necessita de resistor de final de linha;

- Com resistor de final de linha: instale a base nos locais; fixe o cabo do laço nos bornes C2 e L2 dando sequência para o próximo detector, conectando nos bornes C2 e L2 do segundo detector, e assim repetindo para todos os detectores, onde o borne C2 é comum para todos. No último detector, instale o resistor de final de linha que consta no manual da central utilizada;
- Sem resistor de final de linha: instale o cabo do laço entre os bornes C2 e L2 de todos os detectores, mantendo o padrão de C2= negativo e L2= positivo; este tipo de ligação não acusa falhas de laço ou remoção de dispositivo;
- LED piscando= supervisão; aceso= alarme.

## ➢ ESQUEMA DE LIGAÇÃO

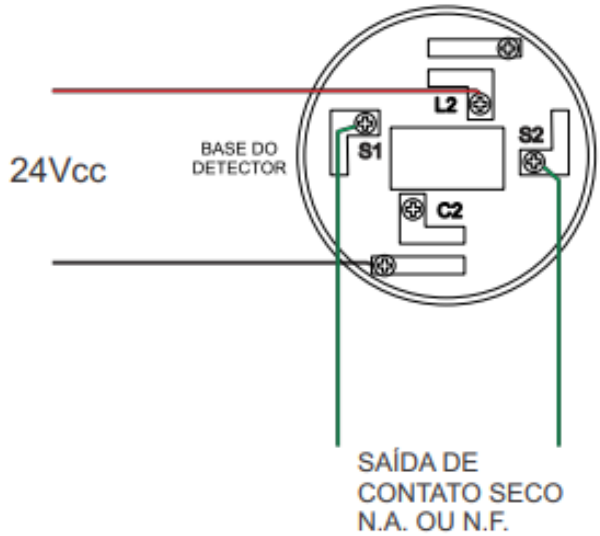


PRODUTOS E SISTEMAS CONTRA INCÊNDIO
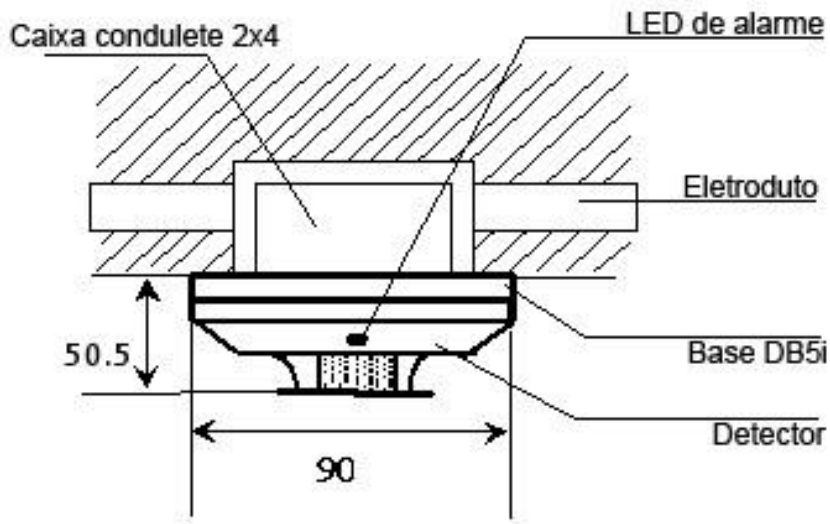
## ➢ INSTALAÇÃO EM CAIXA CANDULETE